ООО «ВЕНТО-2М»
125373, г. Москва, Походный проезд,
домовлад. 14, эт 3 пом I ком 2
Тел./факс: +7 (495) 544-46-64
E-mail: info@vento.ru
www.vento.ru

VENTO

Привязи «Высота» VENTO
арт. vst 041/ vst 042/ vst 043

ТР ТС 019/2011
ТУ 13.92.29-073-42780816-2016

ВНИМАНИЕ! Деятельность, связанная с использованием данного средства индивидуальной защиты (далее СИЗ), потенциально опасна.

Перед использованием данного СИЗ Вы обязаны:
- Прочитать и понять инструкцию по эксплуатации.
- Пройти тренировку по его применению под руководством квалифицированного инструктора.
- Познакомиться с потенциальными возможностями и ограничениями по его применению.
- Осознать и принять вероятность возникновения рисков, связанных с применением СИЗ.

Игнорирование этих предупреждений может привести к серьезным травмам или даже смерти.

Рис. 1. Внешний вид, составные части и параметры

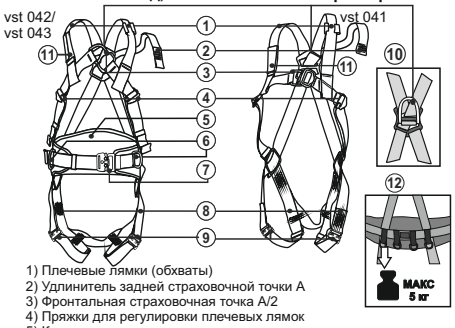

1) Плечевые лямки (обхваты)
2) Удлинитель задней страховочной точки А
3) Фронтальная страховочная точка А/2
4) Пряжки для регулировки плечевых лямок
5) Кушак
6) Боковые точки для позиционирования
7) Пряжка для регулировки объема пояса
8) Ножные обхваты
9) Пряжки для регулировки ножных обхватов
10) Страховочная точка на спине
11) Чехол с маркировкой
12) Петли для развески

Рис. 2. Типы крепежных точек

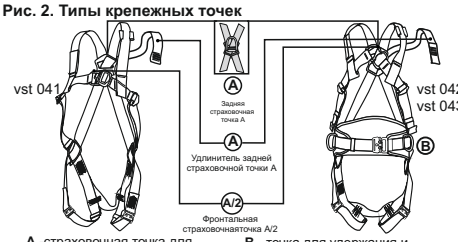

А -страховочная точка для соединения амортизирующей подсистемы для остановка падения (ГОСТ Р ЕН 361-2008)

В - точка для удержания и позиционирования в рабочем положении. Расположены на поясе (ГОСТ Р ЕН 358-2008)

Точка А/2 - страховочная точка, состоящая из двух частей.
Требуется блокировка!

Рис. 3. Маркировка изделия

Нормативная документация

ЕАС - Единый знак обращения продукции на рынке государств-членов Таможенного союза. Знак соответствия требованиям Технического регламента Таможенного союза
ТР ТС 019/2011 - Технический регламент Таможенного союза «О безопасности средств индивидуальной защиты»
ГОСТ Р ЕН 361-2008 « СИЗ от падения с высоты. Страховочные привязи. ОТТ. Методы испытаний»
ГОСТ Р ЕН 358-2008 « СИЗ от падения с высоты. Привязи и стропы для удержания и позиционирования. ОТТ. Методы испытаний»
ТУ 13.92.29-073-42780816-2016 «Привязи «Высота» VENTO»

Значение пиктограмм на маркировке

- Беречь от воздействия влаги
- Беречь от воздействия тепла и солнечных лучей
- Ручная стирка
- Отжим в центрифуге запрещен
- Сушить в тени
- Гладить запрещено
- Отбеливание запрещено
- Чистка химически активными веществами запрещена

Таблица «Модели»

Название	Артикул	Размер 1				Размер 2				ГОСТ Р ЕН 361 - 2008	ГОСТ Р ЕН 358 - 2008
		Обхват пояса	Обхват ног	Рост	Масса	Обхват пояса	Обхват ног	Рост	Масса		
«Высота 041»	vst 041	–	34-76 см	160-190 см	1170 г	–	40-87 см	170-200 см	1230 г	●	–
«Высота 042»	vst 042	80-112 см	34-76 см	160-190 см	1655 г	96-164 см	40-87 см	170-200 см	1780 г	●	●
«Высота 043»	vst 043	76-114 см	34-74 см	160-190 см	1570 г	96-165 см	34-86 см	170-200 см	1730 г	●	●

Рис. 4. Графическая схема к определению фактора падения

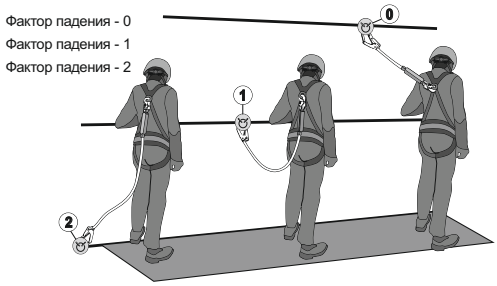

Рис. 5. Надевание привязи

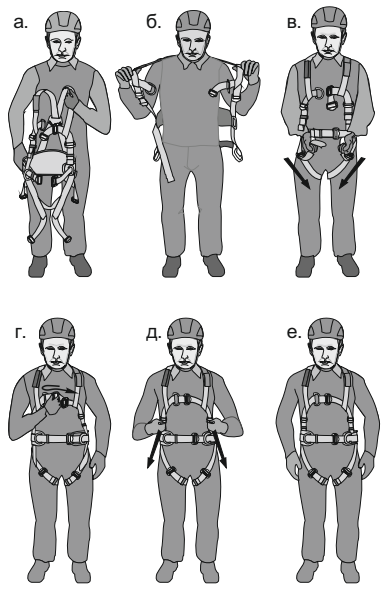

Рис. 6 Типы используемых пряжек, способы заправки

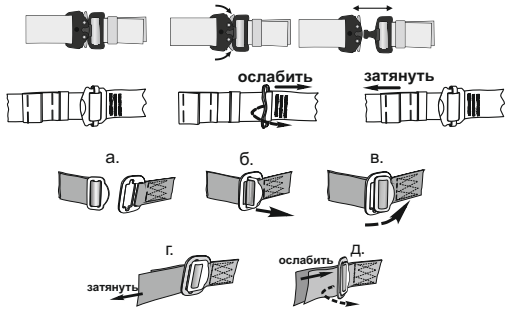

Рис. 7. Правильное положение страховочной точки А на спине

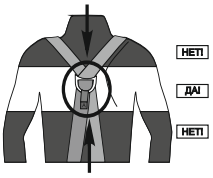

Рис. 8. Блокировка точки А/2

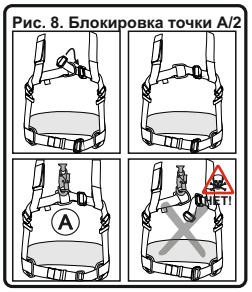

Рис. 9. Натяжение лямок

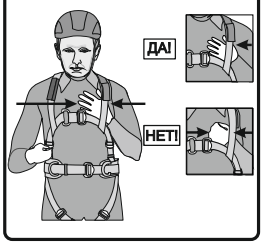

Рис. 10. Соединительно-амортизирующая подсистема

Рис. 11. Страховочная система

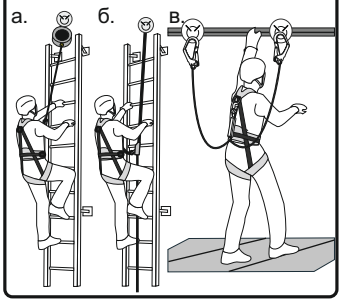

Рис. 12. Способ организации удерживающей системы

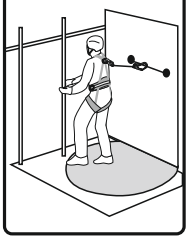

Рис. 13. Позиционирование в рабочем положении

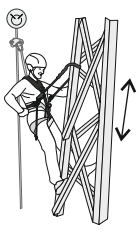

Оборудование для удержания или позиционирования

Внимание! Для обеспечения безопасности при позиционировании дополнительно организуйте соединительно-амортизирующую подсистему остановки падения

Условные обозначения

- Точка анкерного крепления
- ДА! — Правильное выполнение тех. приема
- Проверка — Выполнить проверку перед началом движения
- НЕТ! — Неправильное выполнение тех. приема
- Опасно для жизни!

ООО «ВЕНТО-2М» оставляет за собой право внесения незначительных изменений в конструкцию своей продукции, не влекущих снижения потребительских свойств.

Все используемые при выполнении работ на высоте компоненты и подсистемы должны иметь сертификат соответствия требованиям ТР ТС 019/2011.

Привязь является СИЗ от падения с высоты, входящим в состав удерживающих или страховочных систем, а также систем позиционирования, систем доступа и систем спасения и эвакуации.

Удерживающая система — система ограничения движения на высоте, предназначенная для предотвращения попадания работника в зону риска падения, состоящая из привязи (ГОСТ Р ЕН 358-2008 и/или ГОСТ Р ЕН 813-2008) и стропа для удержания (ГОСТ Р ЕН 354-2010 и/или ГОСТ Р ЕН 358-2008), собранных в единую систему с анкерным устройством.

Страховочная система — система безопасной остановки падения, состоящая из страховочной привязи (ГОСТ Р ЕН 361-2008) и присоединяемой соединительно-амортизирующей подсистемы, соединяющей привязь и анкерное устройство крепления (СТБ EN 795-2009, ГОСТ EN 795-2014).

Система позиционирования работника в рабочем положении — способ, который позволяет человеку работать с поддержкой при помощи СИЗ, находящегося в натянутом состоянии, таким образом, при котором падение предотвращается.

Система доступа — система для самостоятельного перемещения и позиционирования работника с соблюдением принципа непрерывности страховки.

Система спасения и эвакуации — система для проведения спасательных работ.

Соединительно-амортизирующая подсистема — элемент, связывающий между собой привязь и анкерное устройство, обеспечивающий недопущение или остановку падения и поглощение силы, возникающей при остановке падения, до приемлемых величин.

Амортизатор (ГОСТ Р ЕН 355-2008) — отдельная деталь или компонент страховочной системы, предназначенный для рассеивания кинетической энергии, развиваемой при падении с высоты.

Анкерное устройство — элемент или ряд элементов или компонентов, который включает точку или точки анкерного крепления.

Привязь — компонент системы для охвата тела с целью предотвращения от падения.

К работам на высоте относятся работы, при которых существуют риски падения работника с высоты 1,8 метра и более, работы менее чем в двух метрах от неогражденных перепадов по высоте. Полный перечень работ, относящихся к работам на высоте определяется, национальными правовыми нормами, в соответствии с которыми должны проводиться такие работы, и работодателем.

Описание
Модели привязей представлены в таблице и на рис. 1.
Привязи, описанные в данной инструкции, используют в качестве компонентов или подсистем в страховочных системах, спасательных системах, системах рабочего позиционирования и системах ограничения движений (удержания). Типы крепежных точек см. на рисунке 2. Привязи имеют удлинитель страховочной точки для более удобного присоединения соединительно-амортизирующей подсистемы.
Данные модели применяются для работ в опорном пространстве.

Маркировка на изделиях
СИЗ от падения с высоты, произведенные ООО «ВЕНТО-2М», имеют маркировку в соответствии с ТР ТС 019/2011. Значения маркировки представлены на рис. 3.
Дополнительно привязи имеют вшивки с указаниями страховочных точек (рис. 2).
Страховочные точки обозначены заглавной буквой А.
Внимание! Страховочные точки, обозначенные знаком А/2 (рис. 2), перед началом применения требуют блокировки (рис. 5).

В случае перепродажи СИЗ от падения с высоты, произведенных ООО «ВЕНТО-2М», за пределы РФ, перепродавец должен предоставить инструкции по применению, техническому обслуживанию, периодической проверке и ремонту на государственном языке страны, где будет применяться указанные СИЗ.

Внимание! СИЗ от падения с высоты может применяться только лицами, прошедшими специальное обучение или под непосредственным контролем специалиста, прошедшего обучение (ответственного исполнителя работ).
Перед использованием и во время использования СИЗ пользователь должен четко представлять, каким образом будет выполнена процедура спасения и эвакуации; она должна быть выполнена безопасно и эффективно.
Работы на высоте относятся к работам с повышенной травмоопасностью, должны осуществляться работниками старше 18 лет, не имеющими медицинских противопоказаний к данному виду работ.
Работы на высоте могут привести к серьезным повреждениям и даже смерти. Получение необходимого обучения, приобретение правильных навыков и соблюдение мер безопасности — это ваша личная ответственность. Изготовитель не несет ответственность за риски и травмы, возникшие при неправильном использовании изделия.
Внимательно ознакомьтесь с данным руководством и следуйте всем указаниям по эксплуатации изделия.

Использование
Эксплуатация СИЗ от падения с высоты в страховочных, удерживающих системах, в системах доступа и позиционирования, системах спасения и эвакуации осуществляется в соответствии с Инструкцией по применению изготовителя и Правилами по охране труда при работе на высоте, действующими на территории РФ или же нормативными документами, действующими на территории государства, где используются указанные СИЗ.
СИЗ от падения с высоты должны соответствовать характеру и условиям выполняемых работ. Безопасность пользователя зависит от правильного подбора средств индивидуальной защиты; от умений и навыков корректного использования СИЗ; совместимости используемых СИЗ (совместимость – правильное использование СИЗ при взаимодействии с другими СИЗ). Применение несовместимых компонентов и подсистем может привести к непроизвольному рассоединению, разрушению или нарушению функционирования систем обеспечения безопасности.
Перед использованием привязей с другими СИЗ внимательно изучите инструкции к ним с целью убедиться в возможности совместного использования, а также узнать возможные ограничения по использованию.
Не допускается использовать СИЗ от падения с высоты вне пределов применимых к нему ограничений, либо использовать не в соответствии с его прямым назначением. Подбирайте СИЗ от падения с высоты, а также способы их соединения в единую систему в зависимости от условий и типа проводимых работ.
Для уменьшения риска травмирования работника, оставшегося в состоянии зависания в страховочной системе после остановки падения, должен быть предусмотрен план эвакуационных мероприятий, позволяющих в максимально короткий срок (не более 10 минут) освободить его от зависания.
В случае если СИЗ оказалось задействованным для остановки падения или не удовлетворило проверке перед использованием, выведите его из эксплуатации до тех пор, пока не будет письменного подтверждения компетентного лица о возможности дальнейшего применения данного СИЗ от падения с высоты. При возникновении сомнений относительно состояния изделия обратитесь за консультацией к изготовителю или компетентному лицу.

Оборудование возможно к применению для пользователей, масса которых вместе с индивидуальным оборудованием не превышает 150 кг.
Внимание! Для пользователей, масса которых вместе с оборудованием составляет от 100 до 150 кг, необходимо создавать системы обеспечения безопасности с учетом того, что фактор рывка в случае падения не должен превышать значения 1 (рис. 4).

Перед и во время использования контролируйте корректное расположение элементов системы друг относительно друга, контролируйте отсутствие самопроизвольного раскрытия пряжек.

Порядок надевания привязей см. на рис. 5. Способы заправки и регулировки ленты в пряжках представлены на рисунке 6. Правильно наденьте привязь. Отрегулируйте привязь на туловище. Затяните ремни пояса и ножных лент, правильно расположив страховочные точки на груди и спине (рис. 7). Сблокируйте две страховочные точки А/2 в одну (рис. 8). ***Запрещено использовать несблокированную точку А/2!*** Проверьте степень натяжения лент (рис. 9).

Перед использованием, все пряжки должны быть застегнуты, а ленты затянуты.

При использовании все СИЗ от падения с высоты должны быть собраны в единую систему (см. термины и определения), зафиксированы соединительно-амортизирующей подсистемой к анкерному устройству. Убедитесь в невозможности случайного отсоединение защитного оборудования. Контролируйте правильное положение карабинов в местах соединения с элементами крепления на привязи и другими СИЗ.

Внимание! В случае существования риска падения работника, необходимо использовать исключительно страховочную систему, предназначенную для безопасной остановки падения, состоящую из страховочной привязи и соединительно-амортизирующей подсистемы, соединяющей привязь с анкерным устройством (рис. 10, 11).
В случае использования стропа с амортизатором, соединительно-амортизирующая подсистема должна быть подсоединена к точке на привязи, имеющей обозначение А.

При подъеме по вертикальной лестнице с использованием СИЗ ползункового типа на анкерной линии, расположенной на ней, для прикрепления к СИЗ ползункового типа следует использовать фронтальную страховочную точку (рис. 11).

Располагайте анкерное устройство над пользователем для сведения к минимуму как саму возможность падения, так и расстояние возможного падения. Для обеспечения безопасной остановки падения с помощью стропа с амортизатором необходимо убедиться в наличии свободного пространства под пользователем, чтобы избежать столкновения работника с поверхностью или иными предметами. В случае использования удлинителя страховочной точки для расчета минимального запаса по высоте добавить 40 см на длину удлинителя.
В случае отсутствия достаточной высоты свободного падения для обеспечения безопасности работника следует использовать инерционные средства защиты втягивающего типа, а также СИЗ ползункового типа. Для определения минимального запаса по высоте свободного пространства изучите инструкцию к компонентам соединительно-амортизирующей подсистемы.
При организации системы удержания используйте страховочную точку на спине (рис. 12).
Использование системы позиционирования в рабочем положении требует обязательного наличия страховочной системы (рис. 13).

Во время эксплуатации все компоненты системы обеспечения безопасности следует оберегать от попадания масел, кислот, растворителей, химических основ, непосредственного контакта с открытым пламенем, каплями раскаленного металла и заостренными поверхностями, абразивными веществами и другого воздействия, снижающего прочностные характеристики материалов, из которых изготовлены СИЗ.
При возможном повреждении текстильных изделий при соприкосновении с острыми гранями, необходимо использовать дополнительные меры защиты СИЗ (протекторы).

Любые изменения конструкции изделия, а также дополнения, модификации или ремонт запрещены.

Температурный режим эксплуатации от минус 60 до плюс 50 °С.

Предэксплуатационная проверка
Перед каждым использованием все применяемые СИЗ должны пройти тщательную визуальную и тактильную проверку с целью убедиться в том, что они находятся в рабочем состоянии и функционируют должным образом. ***Внимание!*** Проверяйте все составные части СИЗ (рис. 1). В случае выявления повреждения привязи или соединительных швов, эксплуатация не допускается.

Перед каждым применением необходимо проверить ленты, регулировочные пряжки, а также швы на предмет отсутствия механических, тепловых или химических повреждений. ***Внимание!*** Не допускается наличие разорванных нитей на силовых швах.
Все металлические детали должны быть проверены на отсутствие тепловых, химических, механических повреждений, не должны иметь следов коррозии и деформации.
Проверяйте места соединения СИЗ с другими элементами системы.

В случае, если выявлены дефекты СИЗ при проверке перед использованием, его следует вывести из эксплуатации. Применение такого СИЗ без письменного разрешения компетентного лица запрещено. В случае возникновения сомнений относительно состояния изделия обратитесь за консультацией к изготовителю или компетентному лицу.

Периодические инспекции и выбраковка СИЗ
Помимо проведения проверки перед каждым применением, СИЗ от падения с высоты должны подвергаться периодическим проверкам компетентным лицом. Частота таких тщательных проверок определяется интенсивностью и условиями применения изделий, но должна проводиться не реже одного раза в 12 месяцев.
Периодические проверки проводятся компетентным лицом или организацией, уполномоченной проводить проверки, строго в соответствии с процедурами периодических проверок изготовителя или самим изготовителем.
Для контроля применения СИЗ от падения с высоты, целесообразно закрепить каждое изделие за конкретным пользователем, чтобы знать историю его использования. История использования СИЗ от падения с высоты должна быть указана в журнале учета или документе по оборудованию (формуляре).
Результаты проверок в обязательном порядке заносятся в «Документ по оборудованию» (см. ГОСТ Р ЕН 365-2010).
СИЗ от падения с высоты должно быть немедленно изъяты из эксплуатации, если:
- не удовлетворило требованиям безопасности при проведении предэксплуатационной проверки пользователем или периодической проверки компетентным лицом;
- было задействовано для остановки падения;
- применялось не по назначению;
- отсутствуют или не читаются маркировки, нанесенные изготовителем;
- неизвестна полная история использования данного СИЗ от падения с высоты;
- истек срок службы;
- истек срок хранения;
- были проведены действия по ремонту, изменению конструкции и/или внесены дополнения в конструкцию, не санкционированные изготовителем;
- возникли сомнения в целостности (комплектности, совместимости) СИЗ от падения с высоты.

Во избежание возможности использования выбракованного оборудования, оно должно быть разрезано и утилизировано в соответствии с действующим законодательством.
Внимание! Использование СИЗ от падения с высоты, не прошедшего предэксплуатационную или периодическую проверку, потенциально опасно для жизни. Эксплуатация таких СИЗ запрещена!

Уход
Привязь, бывшая в употреблении, должна быть очищена от загрязнений и просушена.
Для чистки грязного изделия используйте теплую воду (если необходимо, также нейтральное мыло). Сушите и храните изделие вдали от прямых солнечных и источников тепла. Сушите только при комнатной температуре. Чистка химически активными веществами запрещена!

В случае использования в экстремальных условиях при воздействии очень высокой или очень низкой температуры, морской воды или частого механического воздействия, свойства изделия снижаются даже после короткого периода использования. В случае воздействия выше перечисленных факторов может потребоваться более частая замена компонентов системы обеспечения безопасности на высоте.

Хранение, транспортирование и утилизация
СИЗ от падения с высоты должны транспортироваться в специальной упаковке, обеспечивающей защиту от механических, химических и других повреждений, природных и климатических воздействий.
Привязи должны быть защищены от факторов, приводящих к повреждениям изделий. Привязи должны храниться сухими и очищенными от загрязнений, вдали от отопительных приборов. Не допускается хранение привязей в одном помещении с бензином, керосином, маслами, нефтепродутами, кислотами, щелочами и другими химически активными веществами, разрушающими полимеры. Нельзя хранить изделия под воздействием прямых солнечных лучей.
Привязи должны храниться в хорошо вентилируемом помещении при температуре от плюс 5 до плюс 30 °С, с относительной влажностью воздуха не более 60 %, на стеллажах или в развешанном состоянии, вдали от источников тепла (не ближе 1 м), не допуская контактов с огнем, коррозийными поверхностями, защищая от прямого солнечного света и других источников ультрафиолетового излучения. В климатических зонах с повышенной влажностью относительная влажность воздуха в помещении хранения допускается до 70 процентов. В этом случае контроль за качеством изделий должен проводиться не реже одного раза в месяц.
В случае невозможности дальнейшего использования изделия, оно подлежит утилизации в соответствии с действующим законодательством.

Сроки службы и гарантии изготовителя
Срок хранения изделий — 10 лет с даты изготовления при соблюдении правил периодической проверки изделий на отсутствие повреждений/ следов износа и условий хранения .
Срок службы — не более 10 лет с даты изготовления.
Фактический срок службы изделия зависит от определенных факторов: таких как интенсивность и частота использования, воздействие окружающей среды, компетентность пользователя, условия хранения и ухода за СИЗ от падения с высоты, окончание срока хранения и пр.
Фактический срок службы изделия заканчивается, когда возникает один из факторов, перечисленных в разделе «Периодические инспекции и выбраковка СИЗ».
Внимание! В определенных случаях срок службы может сократиться до одного использования, например: при работе с агрессивными химическими веществами, при экстремальных температурах, при контакте с острыми гранями, после воздействия динамической нагрузки.

Гарантийный срок на любые дефекты материала или изготовления — 3 года с даты продажи.
Гарантия не распространяется на следующие случаи: нормальный износ и старение, изменение конструкции или переделка изделия, неправильное хранение и плохой уход, повреждения, наступившие в результате несчастного случая или по небрежности, нарушение правил хранения, транспортирования, а также использование изделия не по назначению, в случае отсутствия идентификационных маркировок изготовителя, при наличии следов механического, химического и теплового воздействия.

ООО «ВЕНТО-2М» не несет ответственности за последствия прямого, косвенного или другого ущерба, наступившего вследствие неправильного использования изделий, выпускаемых под маркой VENTO.
Помните, что несоблюдение правил эксплуатации и хранения потенциально опасно для вашей жизни и здоровья.

Сделано в России